IMPAKTNÍ PŘESYPOVÉ STOLICE

DvB-AF s.r.o.
Hradecká 876/64
746 01 OPAVA
Česká republika

Ing.Leo Boháč

tel: 00420 553 625 912
00420 553 625 910
00420 553 625 911

0994-000-000

2501 mm 1200 mm

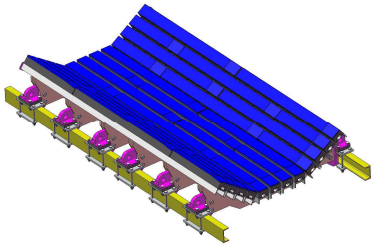

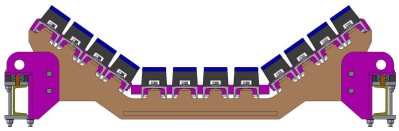

0993-000-000

2501 mm 1200 mm

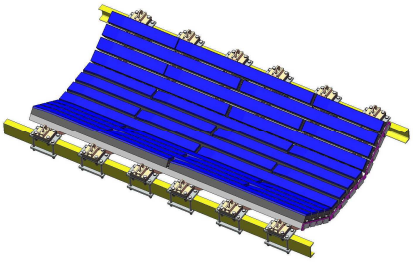

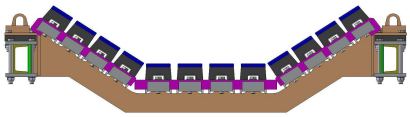

0973-000-000

1254 mm 1400 mm

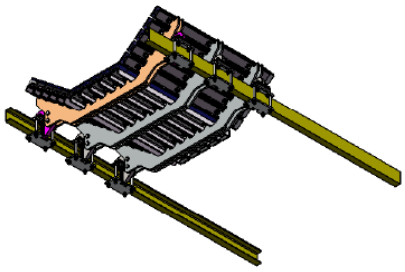

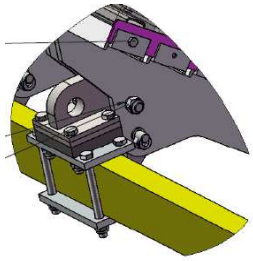

0978-000-000

2501 mm 1400 mm

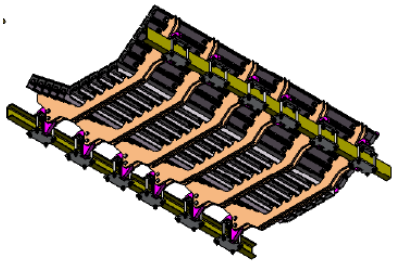

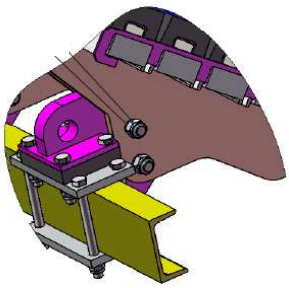

0946-000-000

1464 mm 1000 mm

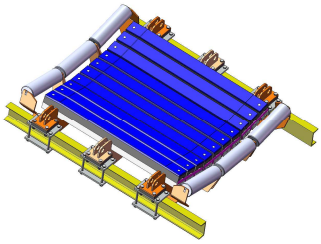

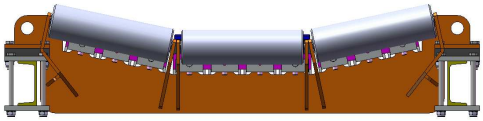

0952-000-000 cable
2813 mm 1200 mm

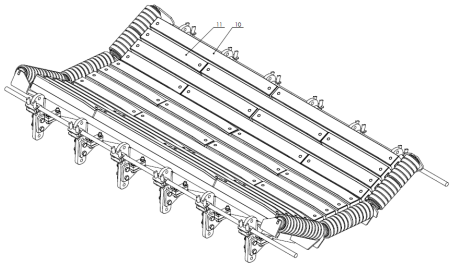

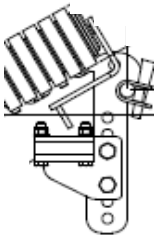

0943-000-000
2813 mm 1000 mm

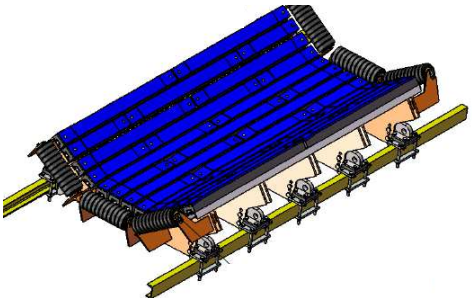

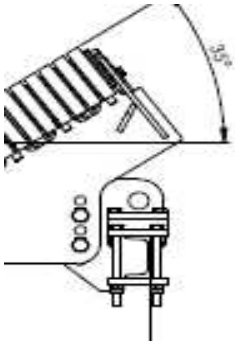

0955-000-000
3250 mm 1200 mm

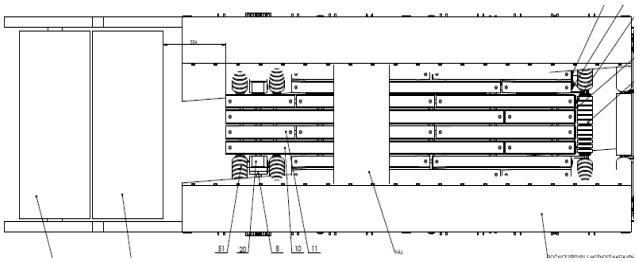

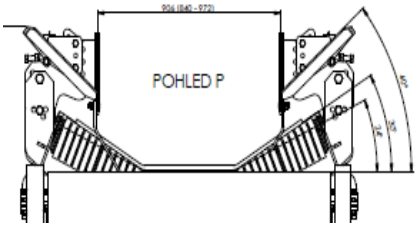

0956-000-000
2447 mm 1200 mm

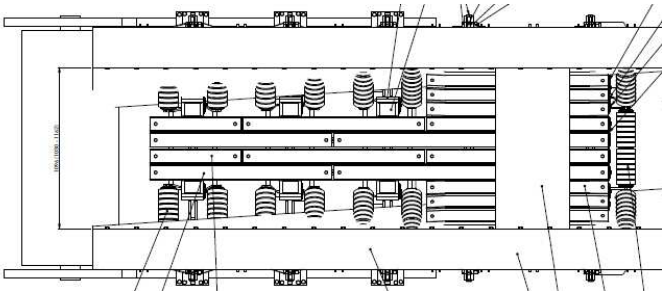

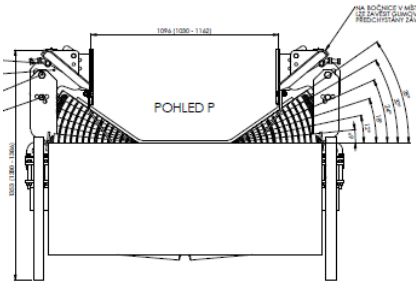

0971-000-000
2801 mm 1200 mm

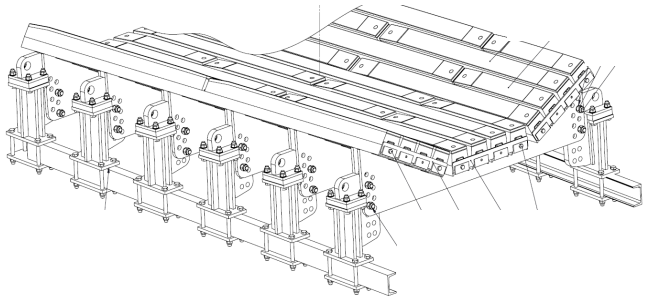

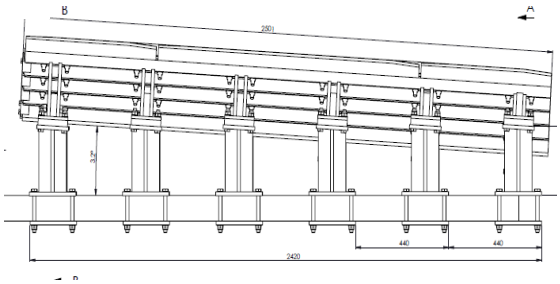

0948-000-000
2735 mm 1200 mm

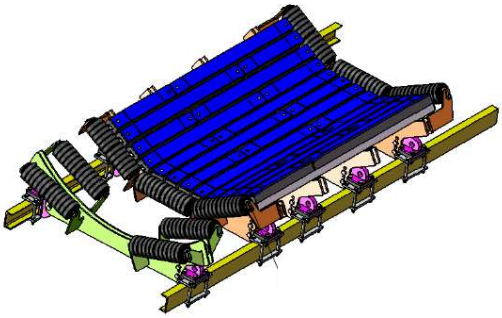

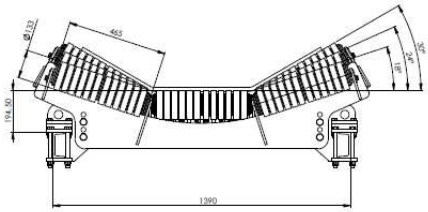

0966-000-000
2265 mm 1200 mm

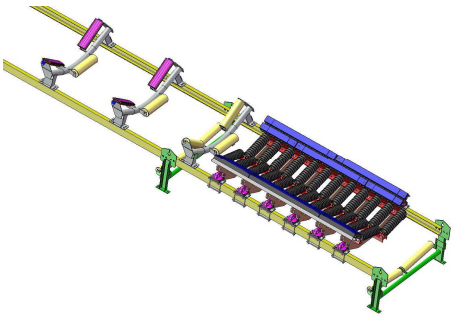

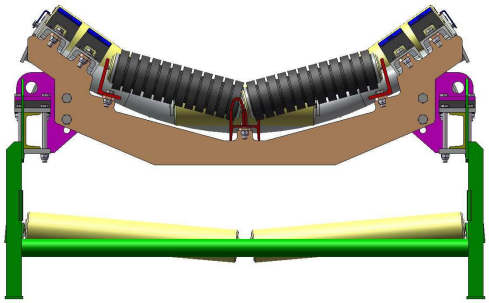

0992-000-000 prostup zdi
1560 mm 1000 mm

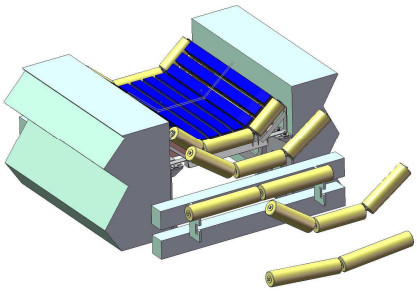

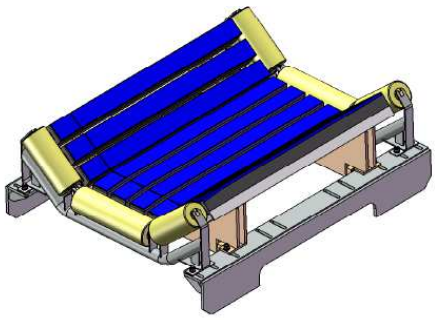

0984-000-000 prostup zdi

1150 mm 1200 mm

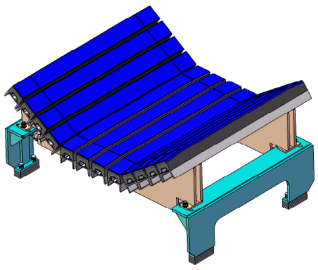

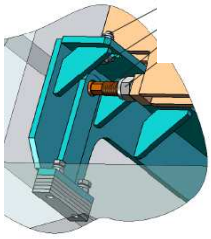

0965-000-000

1235 mm 600 mm

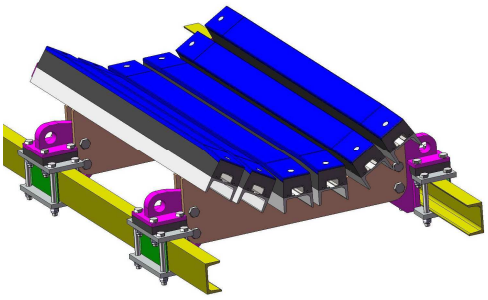

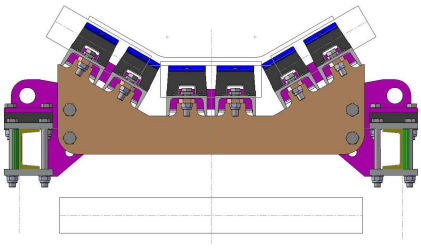

0967-000-000

Linia de transportador

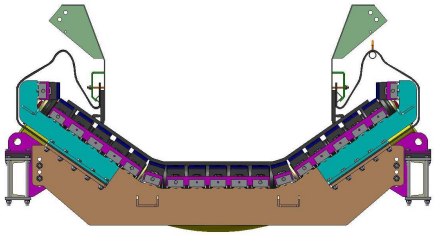

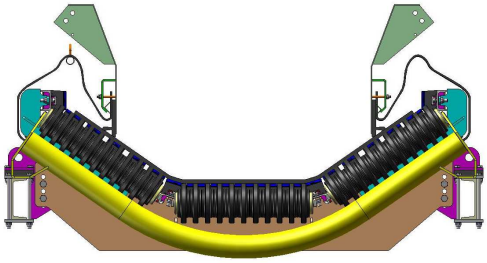

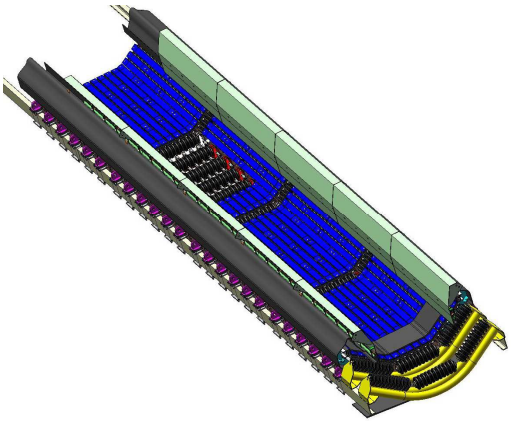

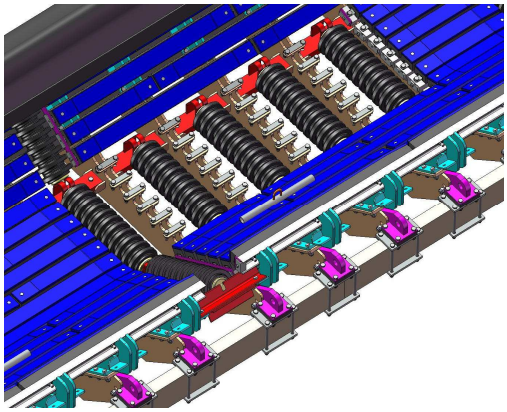

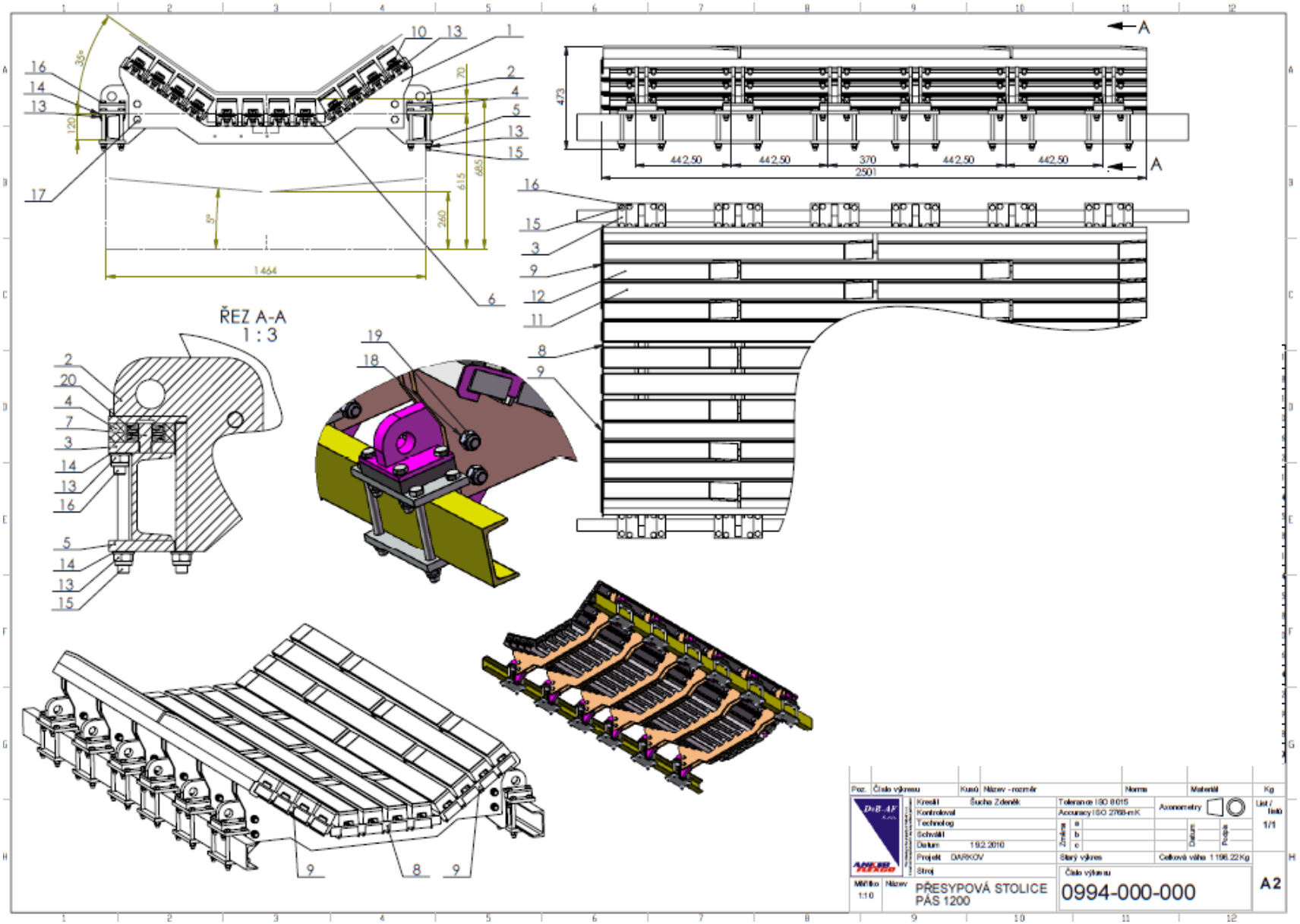
ŘEZ A-A
1 : 3
1 464
2501
442,50
370
473
615
685
260
120
70
35°
8°
A
Poz.
Číslo výkresu
Kusů
Název - rozměr
Norma
Materiál
Kg
Kreslil
Šucha Zdeněk
Kontroloval
Technolog
Schválil
Datum
1.9.2010
Projekt
DARKOV
Stroj
Tolerance ISO 8015
Accuracy ISO 2768-mK
Axonometry
List / listů
1/1
Změna
Datum
Podpis
Starý výkres
Celková váha 1 198,22 Kg
Měřítko
1:10
Název
PŘESYPOVÁ STOLICE
PÁS 1200
Číslo výkresu
0994-000-000
A2

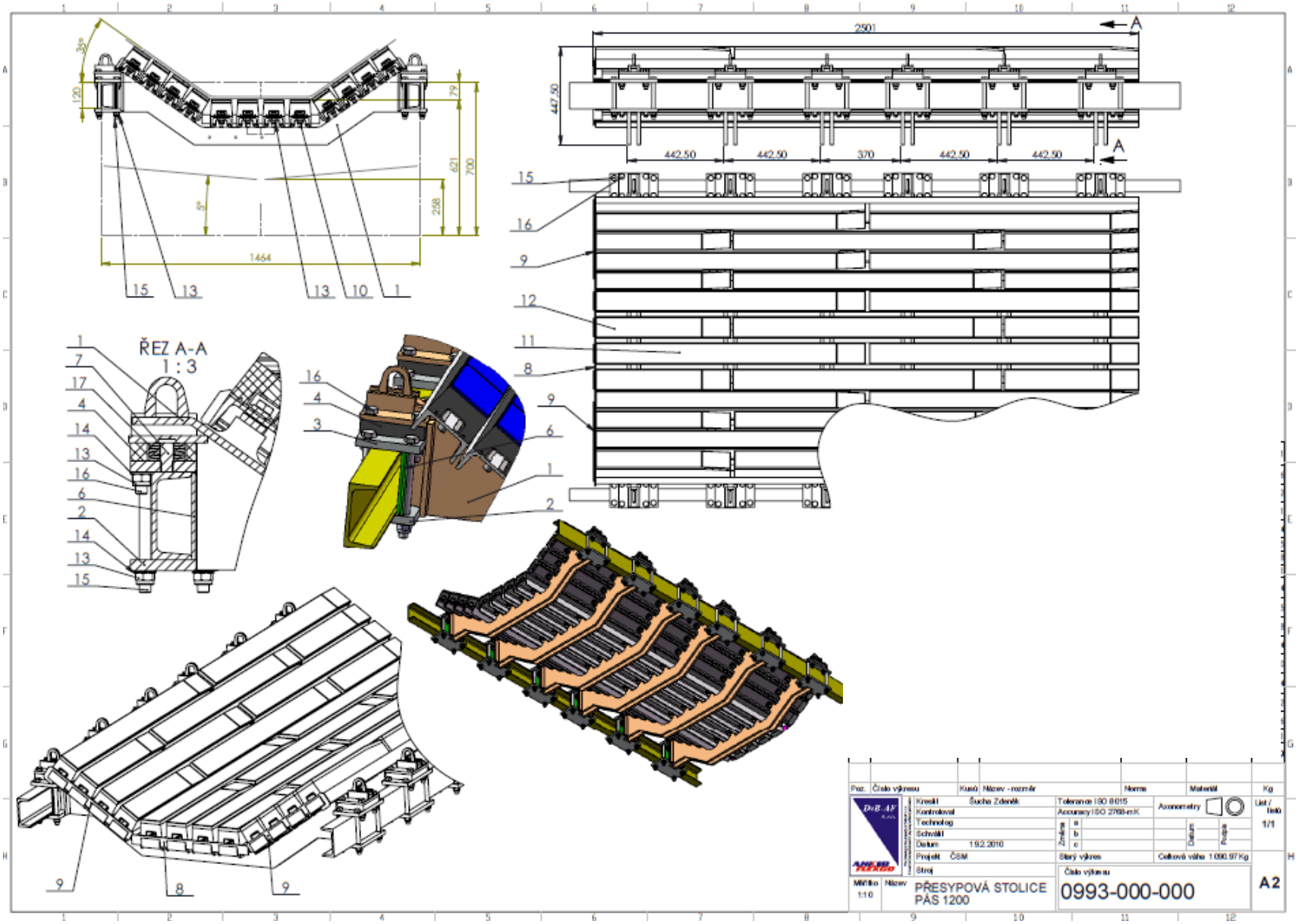
ŘEZ A-A
1 : 3
2501
447,50
442,50
442,50
370
442,50
442,50
1464
120
79
621
700
258
35°
15
13
13
10
1
16
9
12
11
8
7
17
4
14
6
2
3
Poz.
Číslo výkresu
Kusů
Název - rozměr
Norma
Materiál
Kg
Kreslil
Šucha Zdeněk
Tolerance ISO 8015
Axonometry
List / listů
1/1
Kontroloval
Accuracy ISO 2768-mK
Technolog
Schválil
Datum
1.9.2010
Změna
Datum
Podpis
Projekt
ČSM
Starý výkres
Celková váha 1 090.97 Kg
Stroj
Měřítko
1:10
Název
PŘESYPOVÁ STOLICE
PÁS 1200
Číslo výkresu
0993-000-000
A2

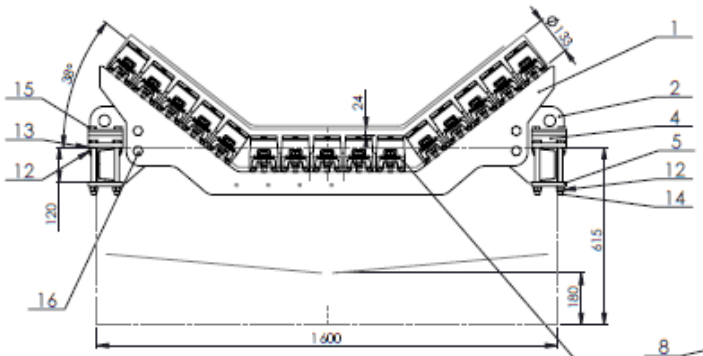

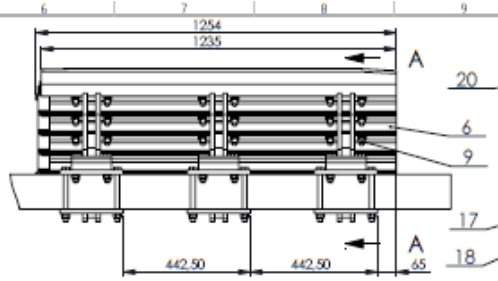

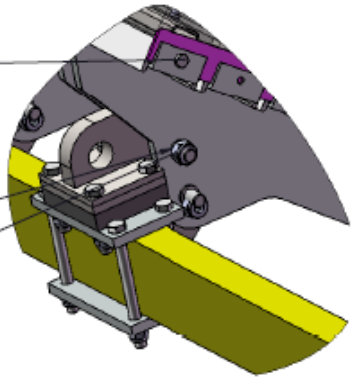

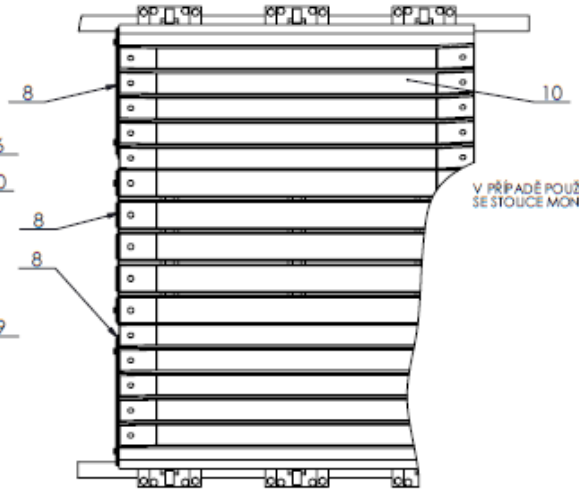

V PŘÍPADĚ POUŽITÝCH VÁLEČKŮ TRATĚ O PRŮMĚRU 108mm SE STOLICE MONTUJE BEZ POZ. 11.

ŘEZ A-A
1 : 3

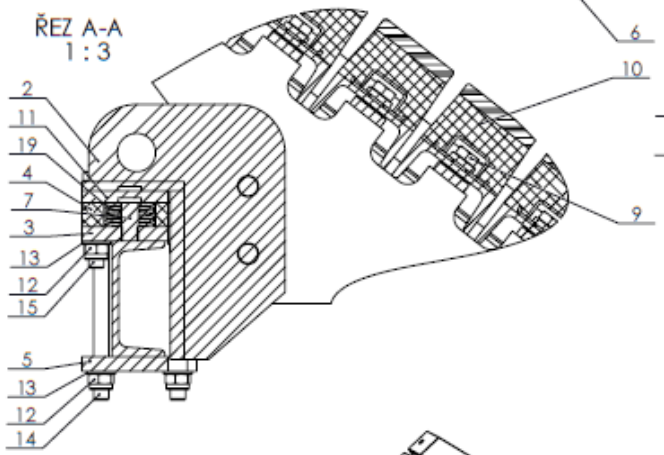

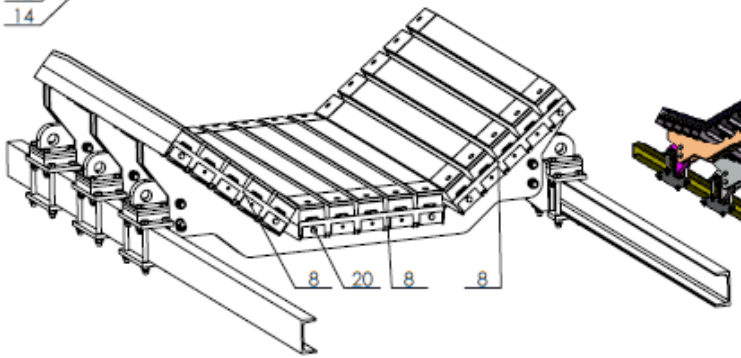

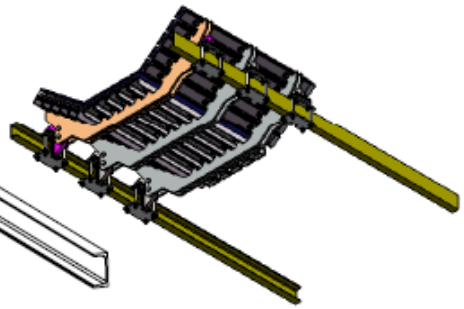

Poz.	Číslo výkresu	Kusů	Název - rozměr	Norma	Materiál		Kg
Kreslil	Šucha Zdeněk	Tolerance ISO 8015	Axonometry				List / listů 1/1
Kontroloval		Accuracy ISO 2768-mK					
Technolog							
Schválil							
Datum	20.10.2010						
Projekt	BELT - PŘESYP Důl Karviná	Starý výkres	Celková váha 737,95Kg				
Stroj							
Měřítko 1:10	Název	PŘESYPOVÁ STOLICE PÁS 1400	Číslo výkresu 0973-000-000				A2

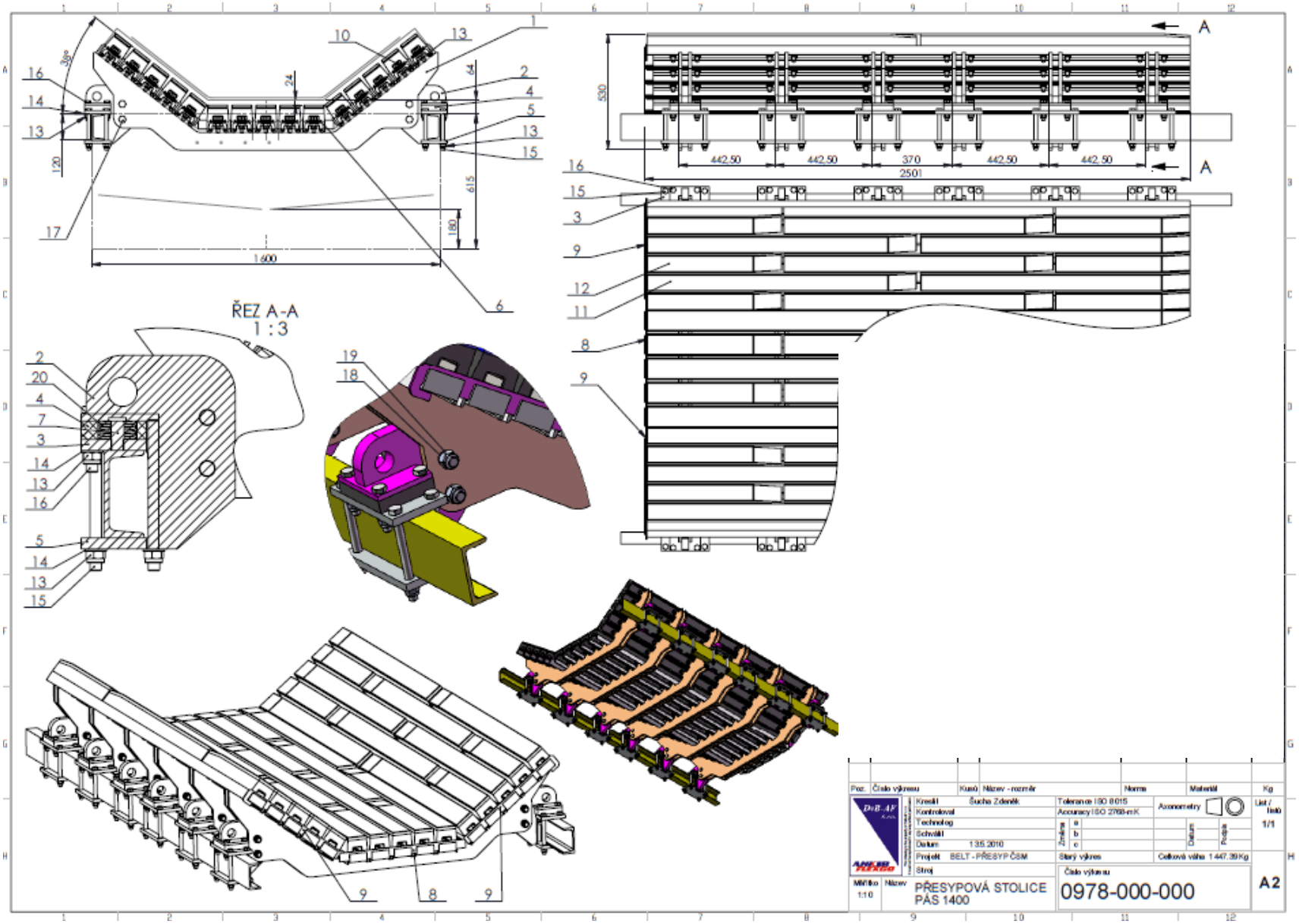
ŘEZ A-A
1 : 3
1600
2501
442,50
370
530
615
180
64
24
120
39°
Poz.
Číslo výkresu
Kusů
Název - rozměr
Norma
Materiál
Kg
Kreslil
Šucha Zdeněk
Kontroloval
Technolog
Schválil
Datum
1.3.5.2010
Projekt
BELT - PŘESYP ČSM
Stroj
Tolerance ISO 8015
Accuracy ISO 2768-mK
Axonometry
List / listů
1/1
Změna
Datum
Podpis
Starý výkres
Celková váha 1 447,39 Kg
Měřítko
1:1 0
Název
PŘESYPOVÁ STOLICE
PÁS 1400
Číslo výkresu
0978-000-000
A2

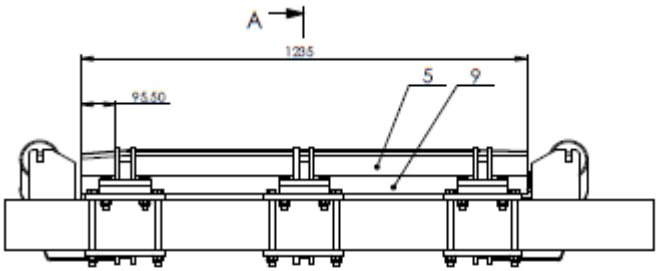

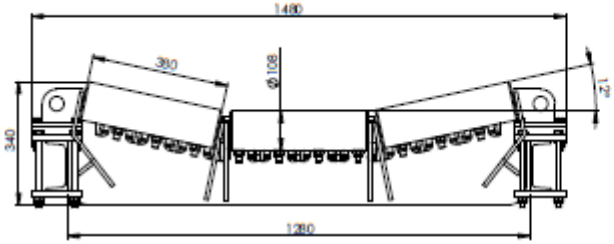

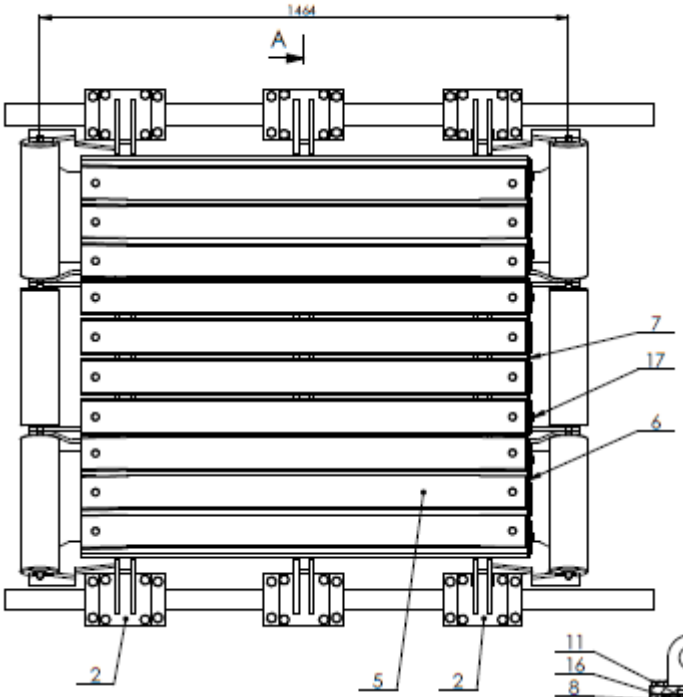

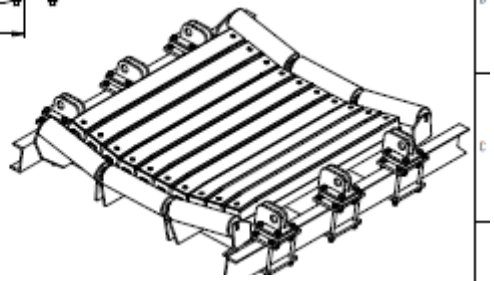

ŘEZ A-A
1 : 5

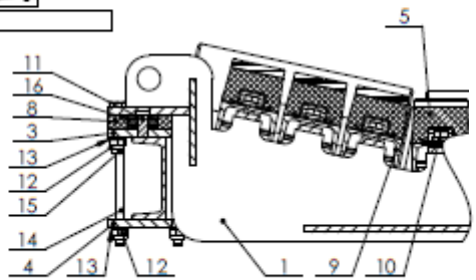

Poz.	Číslo výkresu	Kusů	Název - rozměr	Norma	Materiál	Kg

Kreslil	Zdeněk Šudra	Tolerance ISO 8015	Axonometry
Kontroloval		Accuracy ISO 2768-mK	
Technolog		Změna a	
Schválil		b	
Datum	22.12.2011	c	
Projekt		Starý výkres	Celková váha 864.81 Kg
Stroj	Přesyp 1000 - Jankovice PL		

Drill-Air s.r.o.

List / listů 1/2

Měřítko 1:5

Název PŘESYP. STOLICE PÁS 1000

Číslo výkresu 0946-000-000

A2

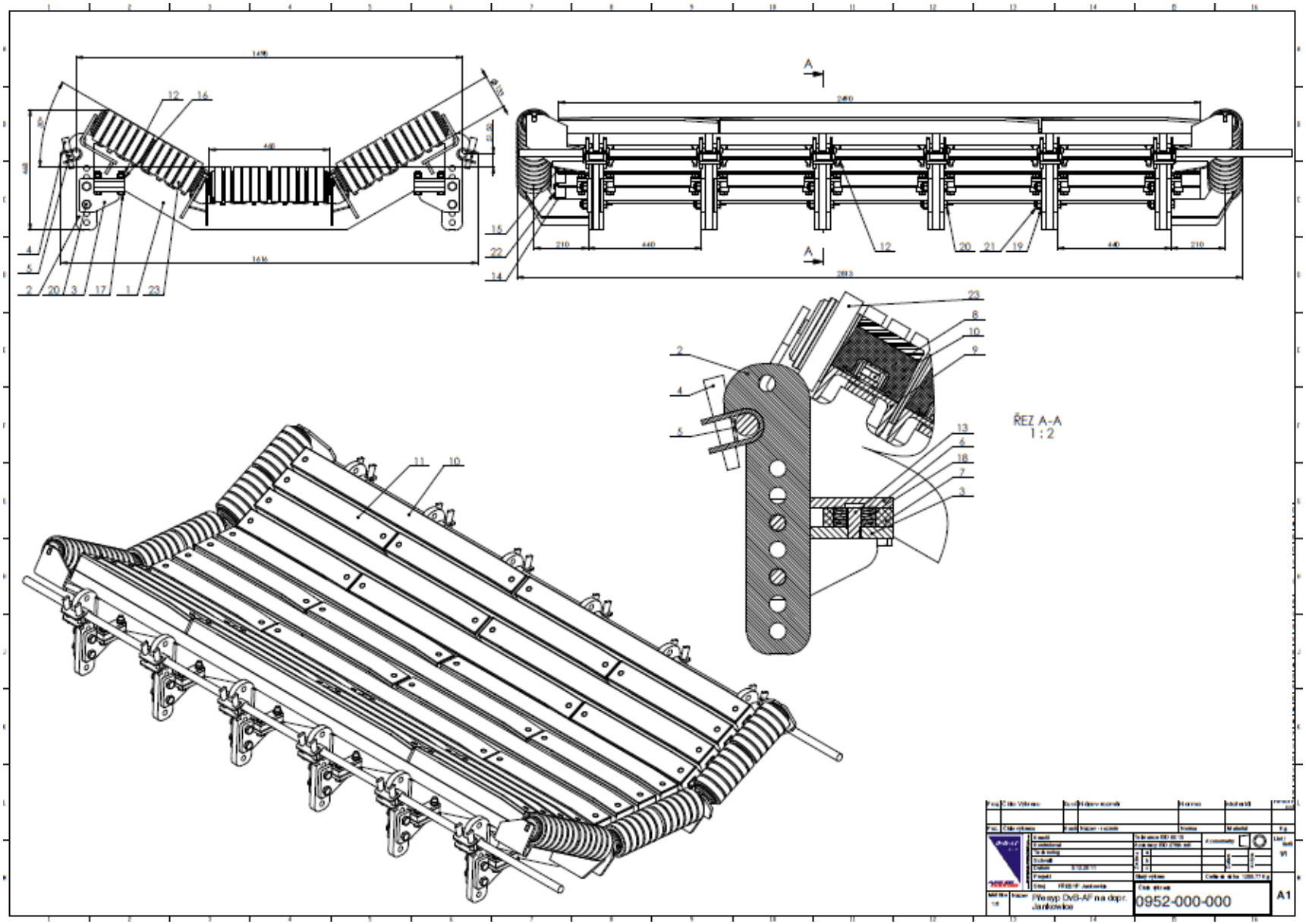
ŘEZ A-A
1 : 2
0952-000-000
A1

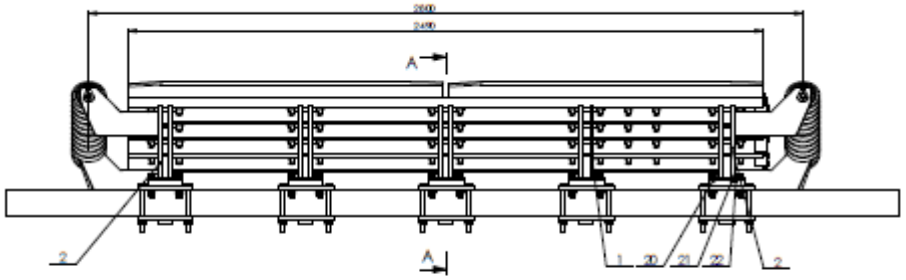

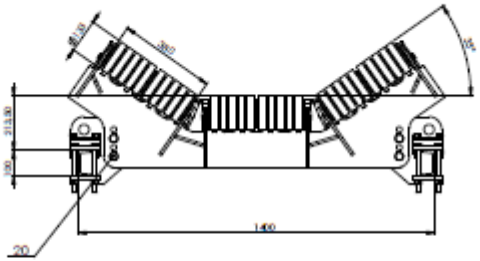

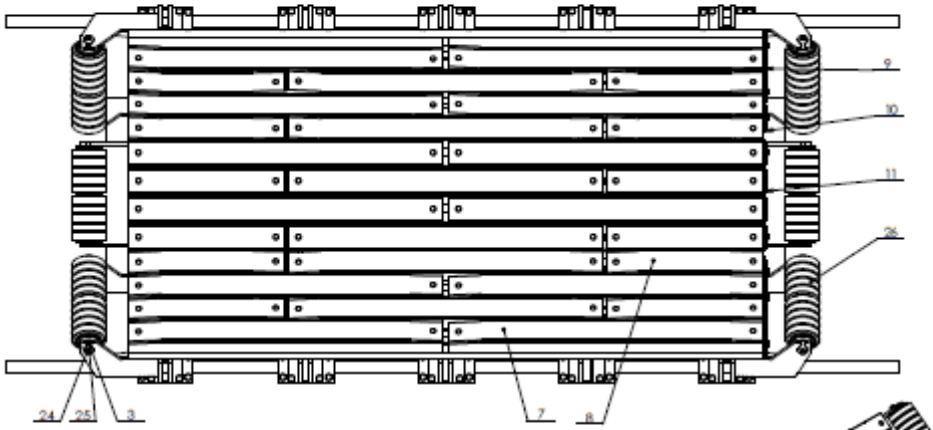

ŘEZ A-A
1 : 4

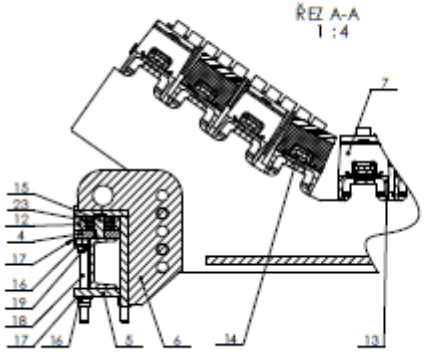

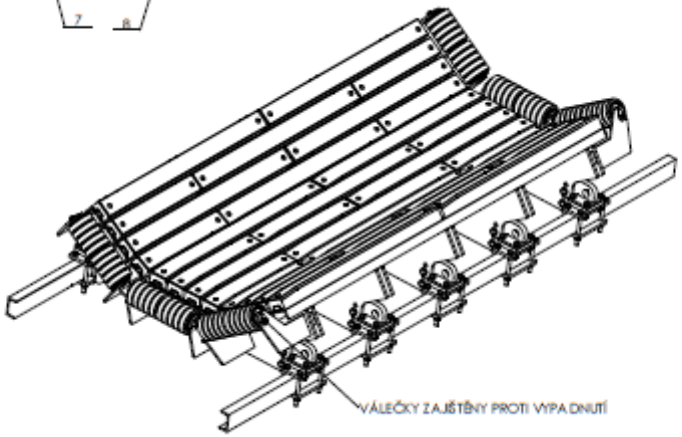

Pos.	Číslo výkresu	Rozměr	Název - ocelová	Materiál	Mat. číslo	Kg	
Kreslil							
Konstruoval							
Technolog							
Schválil							
Datum							
Projekt							
Stroj							
Číslo výkresu							
PŘÍBYP. STOLICE PÁS 1000							
0943-000-000							
A1							

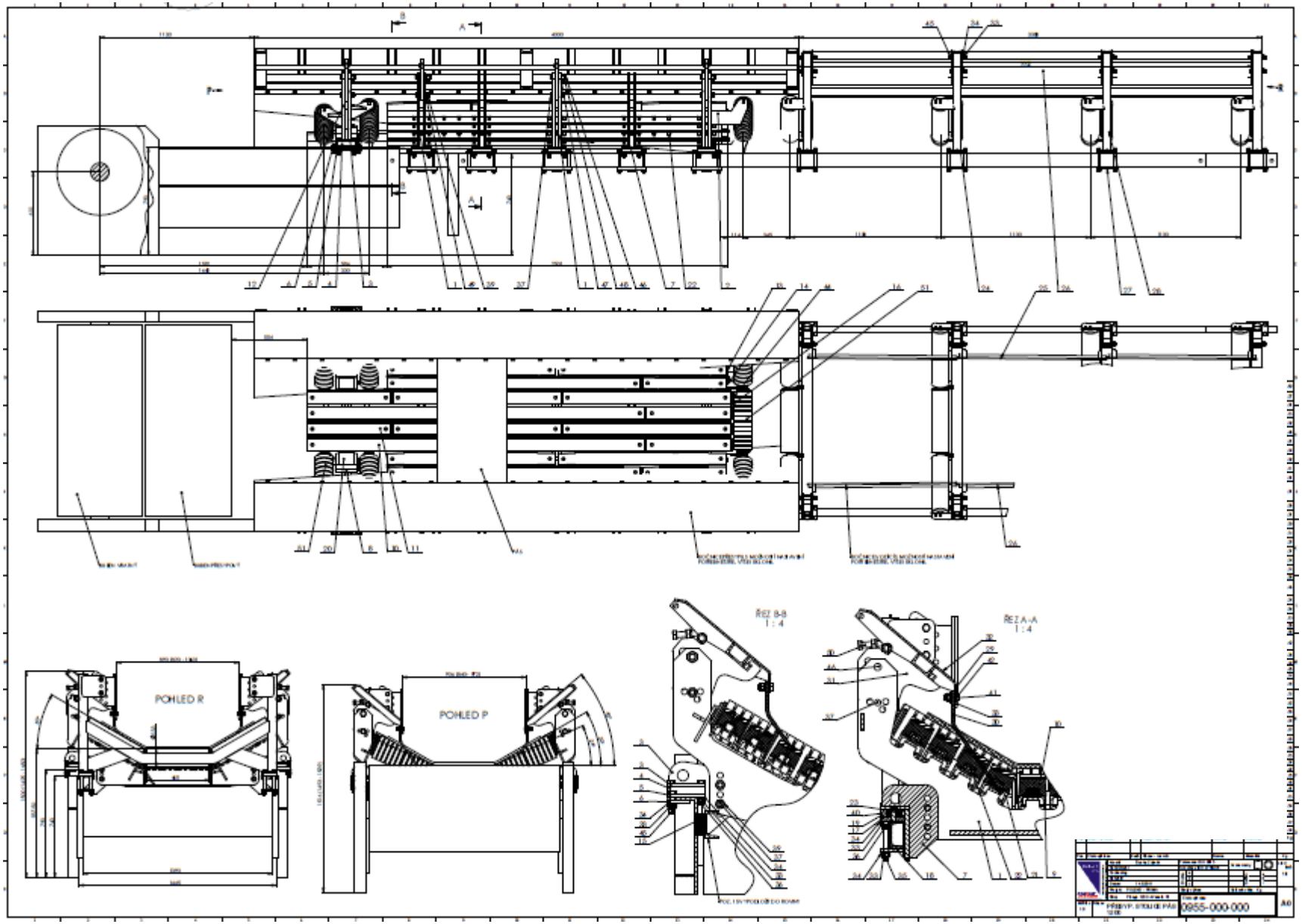
POHLED R
POHLED P
REZ B-B
1 : 4
REZ A-A
1 : 4
0955-000.000
A0

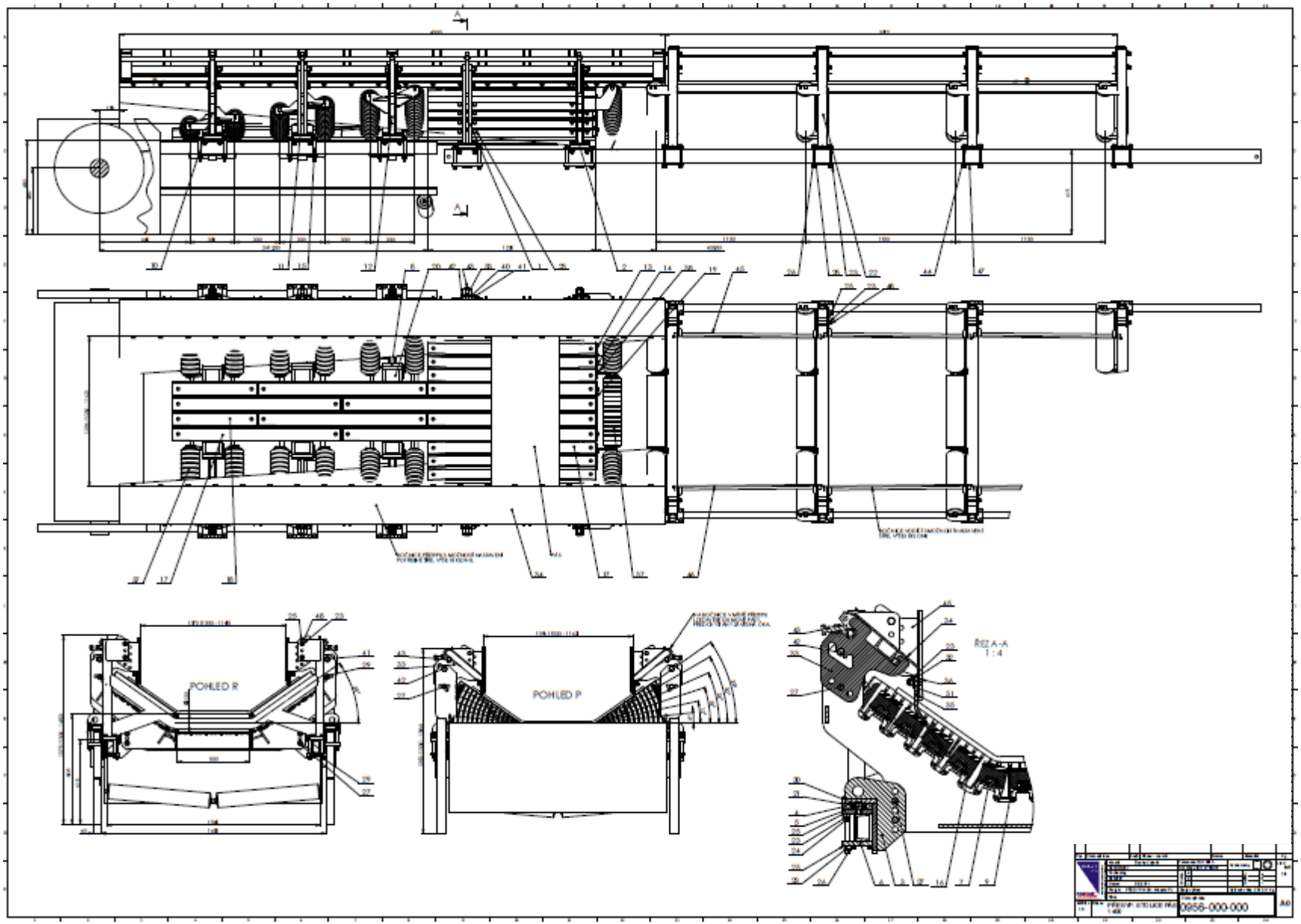
POHLED R
POHLED P
ŘEZ A-A
1:4
0956-000-000
A0

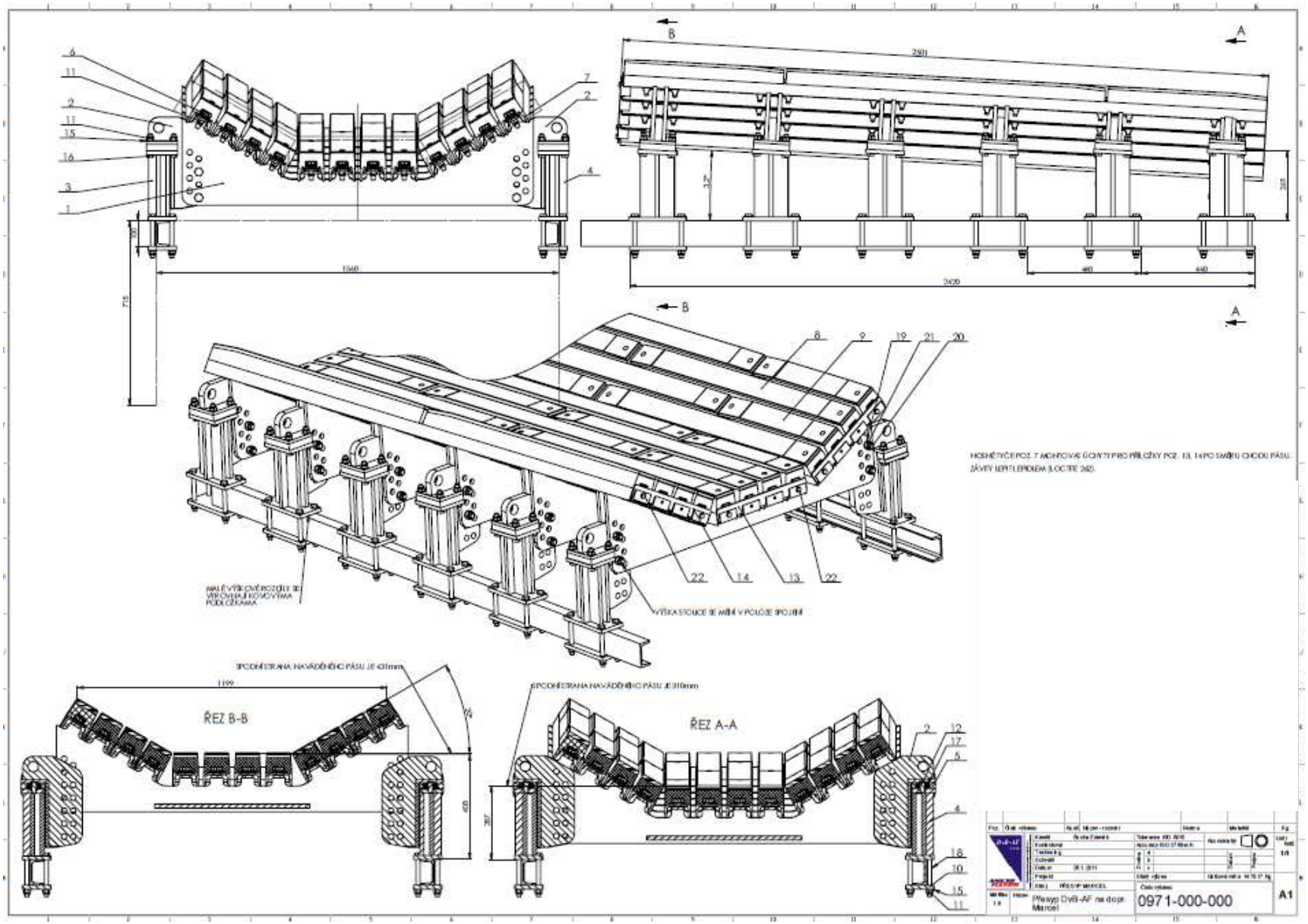
ŘEZ B-B
ŘEZ A-A
Přesyp DVB-AF na dopr. Marcel
0971-000-000
A1

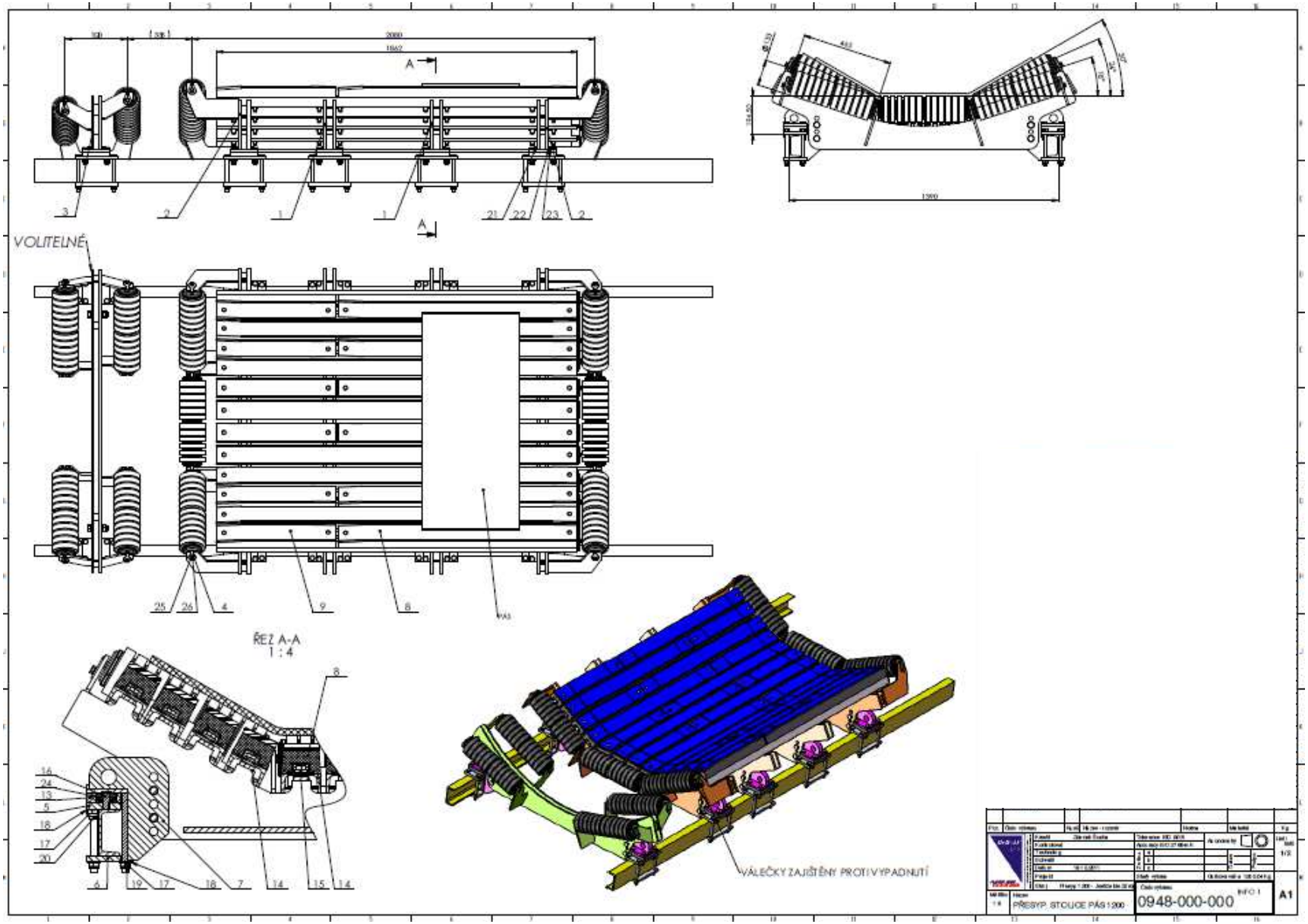
VOLITELNÉ
ŘEZ A-A
1 : 4
VÁLEČKY ZAJIŠTĚNY PROTI VYPADNUTÍ
PŘESYP. STOUJCE PÁS 1200
0948-000-000
A1

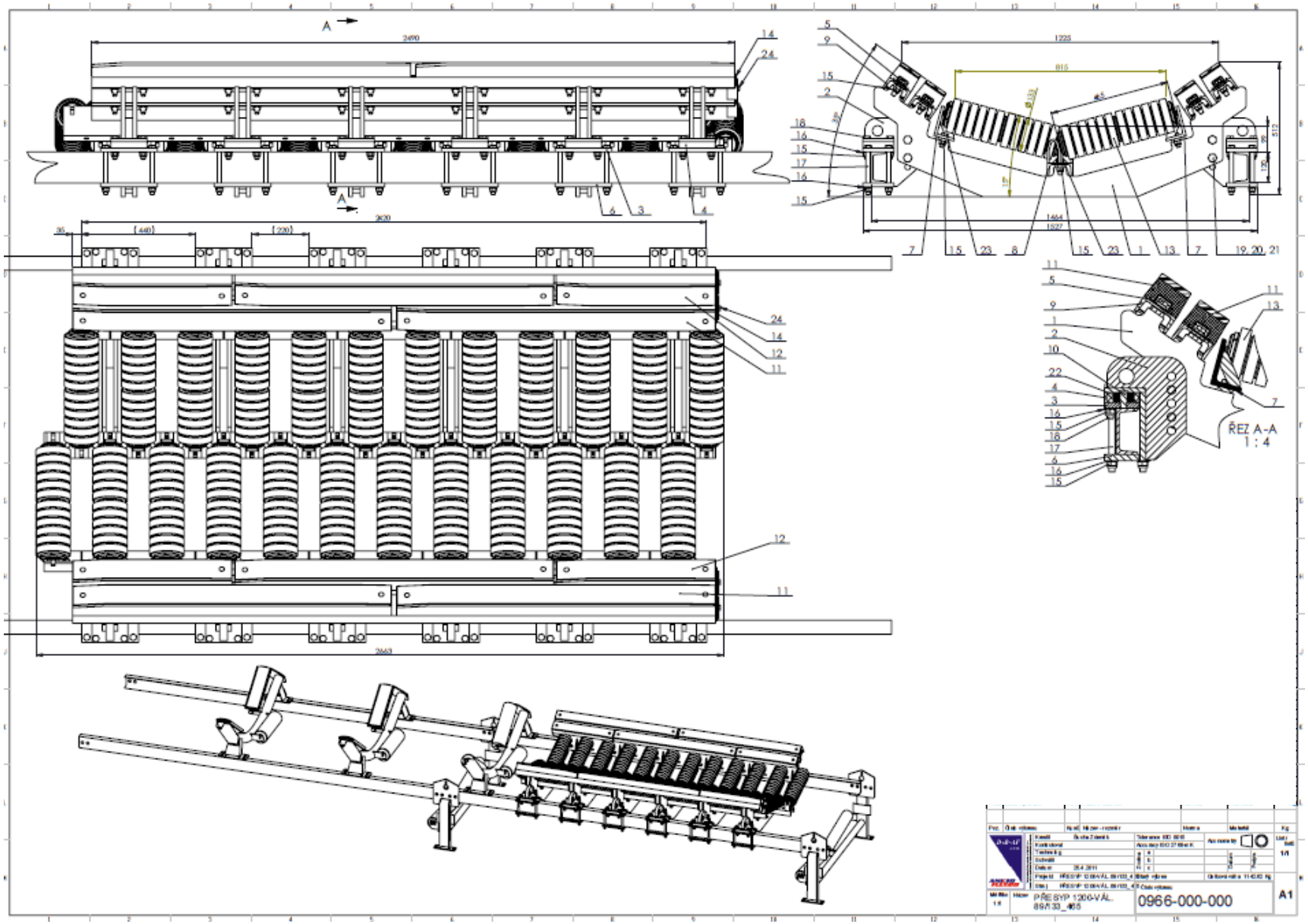
A
2490
1225
815
45
1464
1627
2620
2663
ŘEZ A-A
1 : 4
PŘESYP 1200-VÁL.
0966-000-000
A1

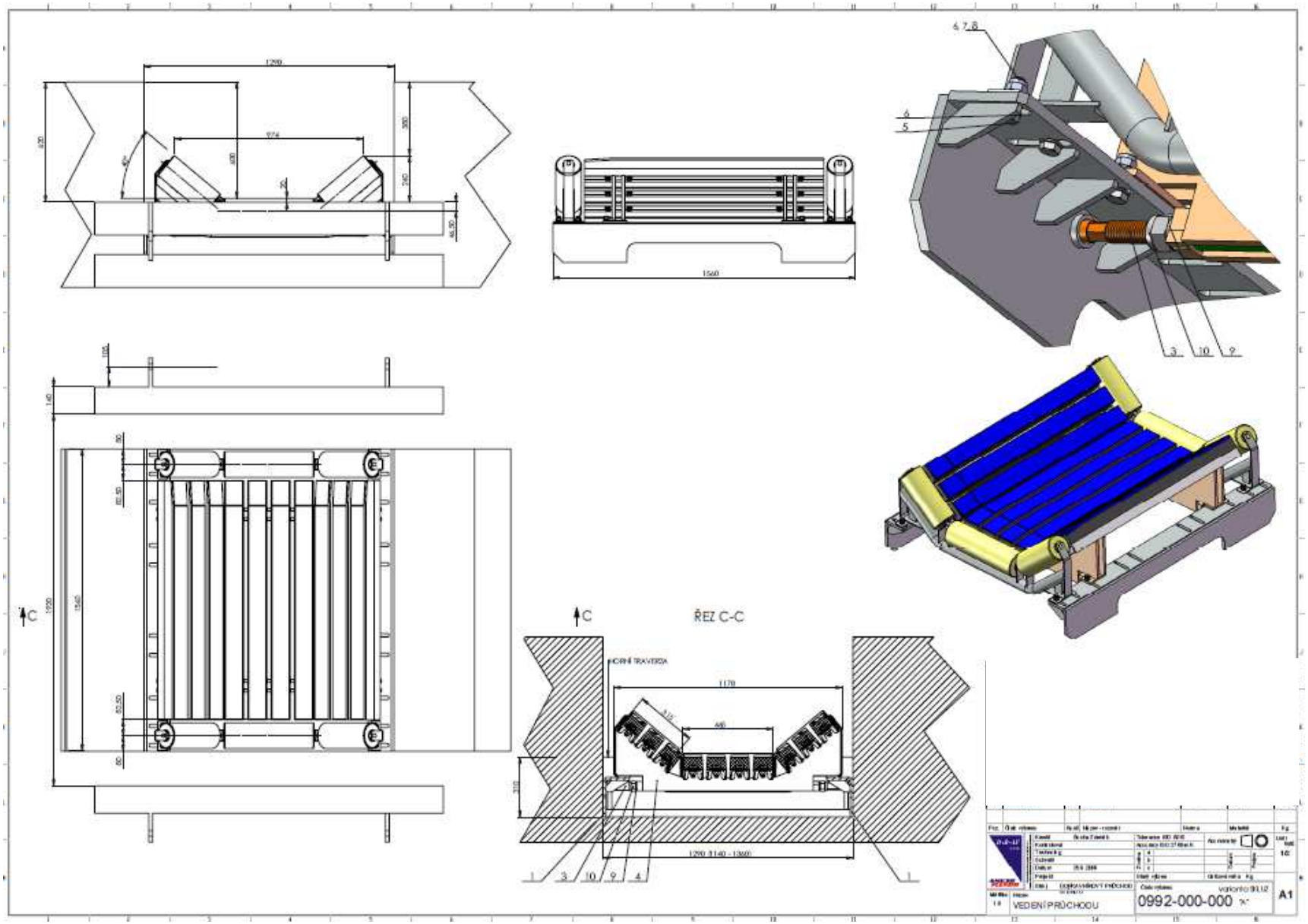
ŘEZ C-C
C
C
HORNÍ TRAVERZA
1170
460
1290 (1140 - 1360)
1560
VEDENÍ PRŮCHODU
0992-000-000
A1

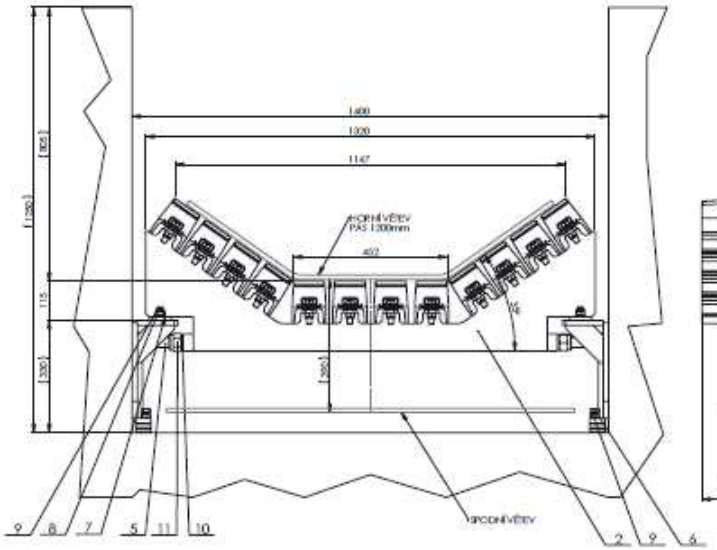

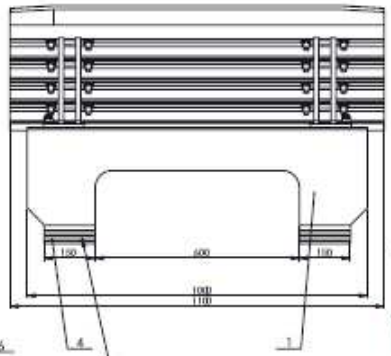

POZ. 4 VYPRODLOUŽ ÚSTOUCÍ O POŘEBNÉ VÝŠKY
PŘI MONTÁŽI POZICE 6 SLOUŽÍ JAKO PŘÍTLAČKA POZ. 4
PROTI VYKLOPENÍ POZ. 9 JAKO KONTRA MATKA

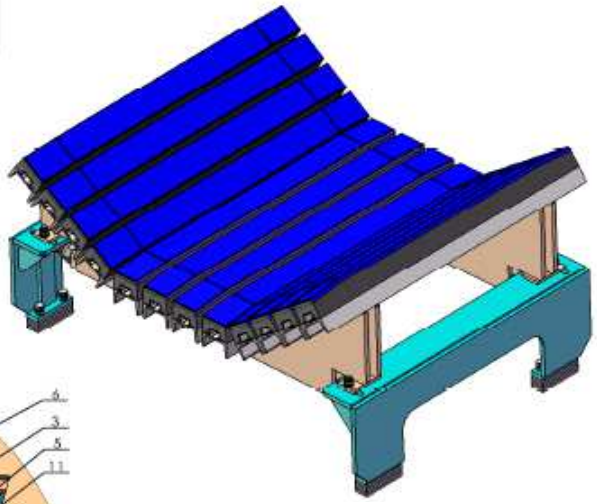

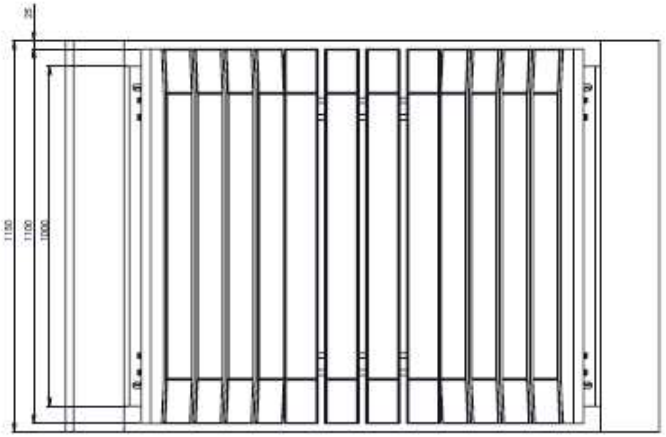

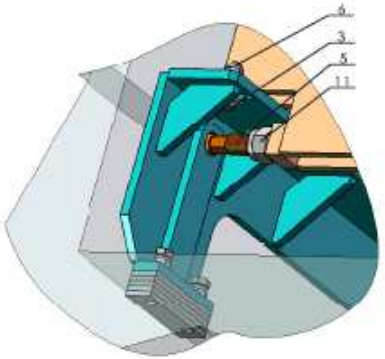

Poz.	Číslo výkresu	Počet	Název části - rozměr	Materiál	Množství	Poz.
Kreslil			Tolerance ISO 8015	Ano nebo ne		List / Počet
Konstruoval			Hrany bez ISO 13715 Třída H			1/1
Technolog						
Schválil						
Datum	04.1.2016					
Projekt			Stupeň výkonu	Celková hmotnost 21,7 kg		
Stroj	HRÁČKOVO STŘEDNÍ ČSAD		Číslo výkresu			A1
Měřítko 1:4	Název	SKLUZ INPAKTNÍ 1100 - PÁS 1200	0984-000-000			

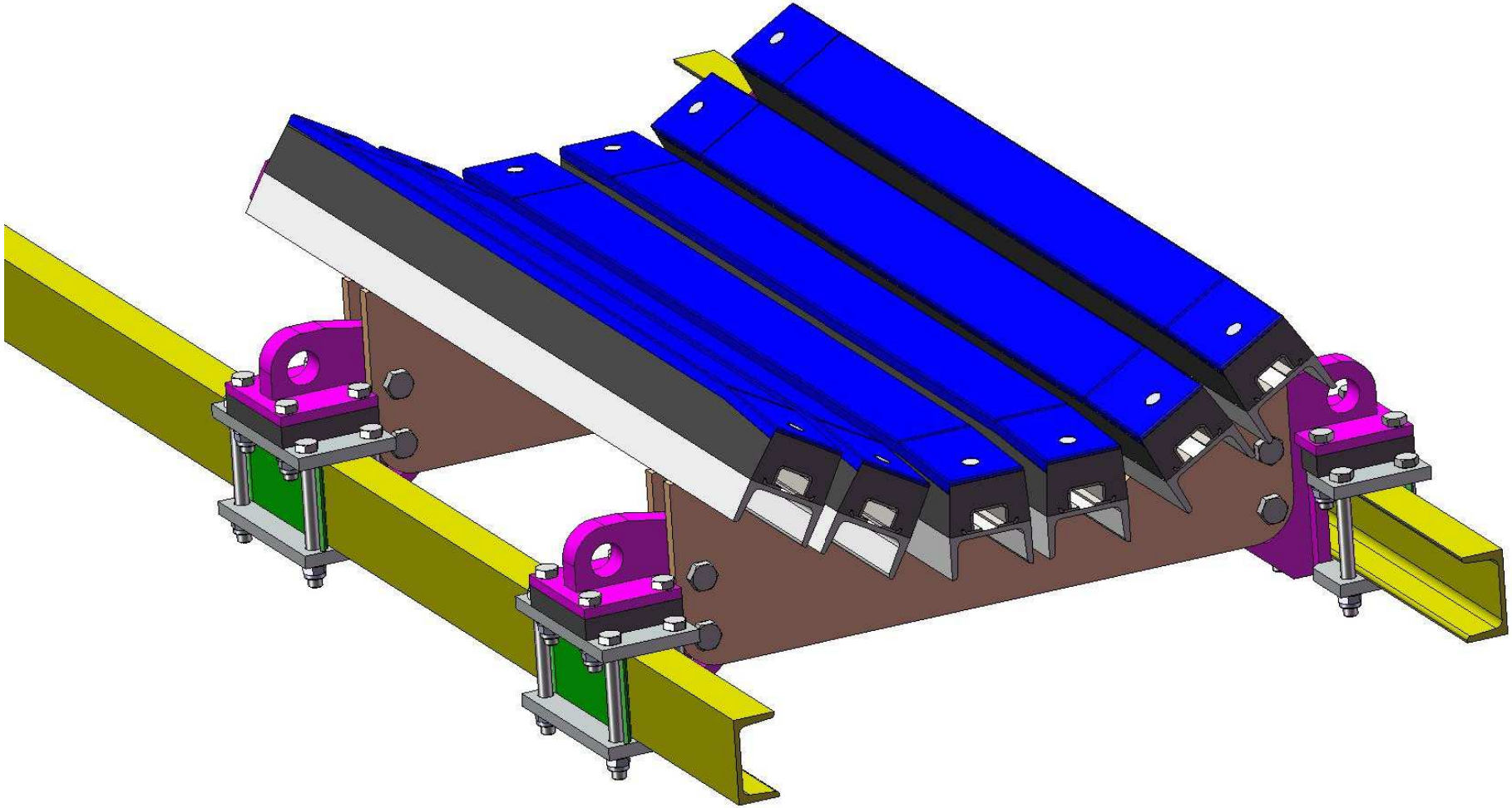

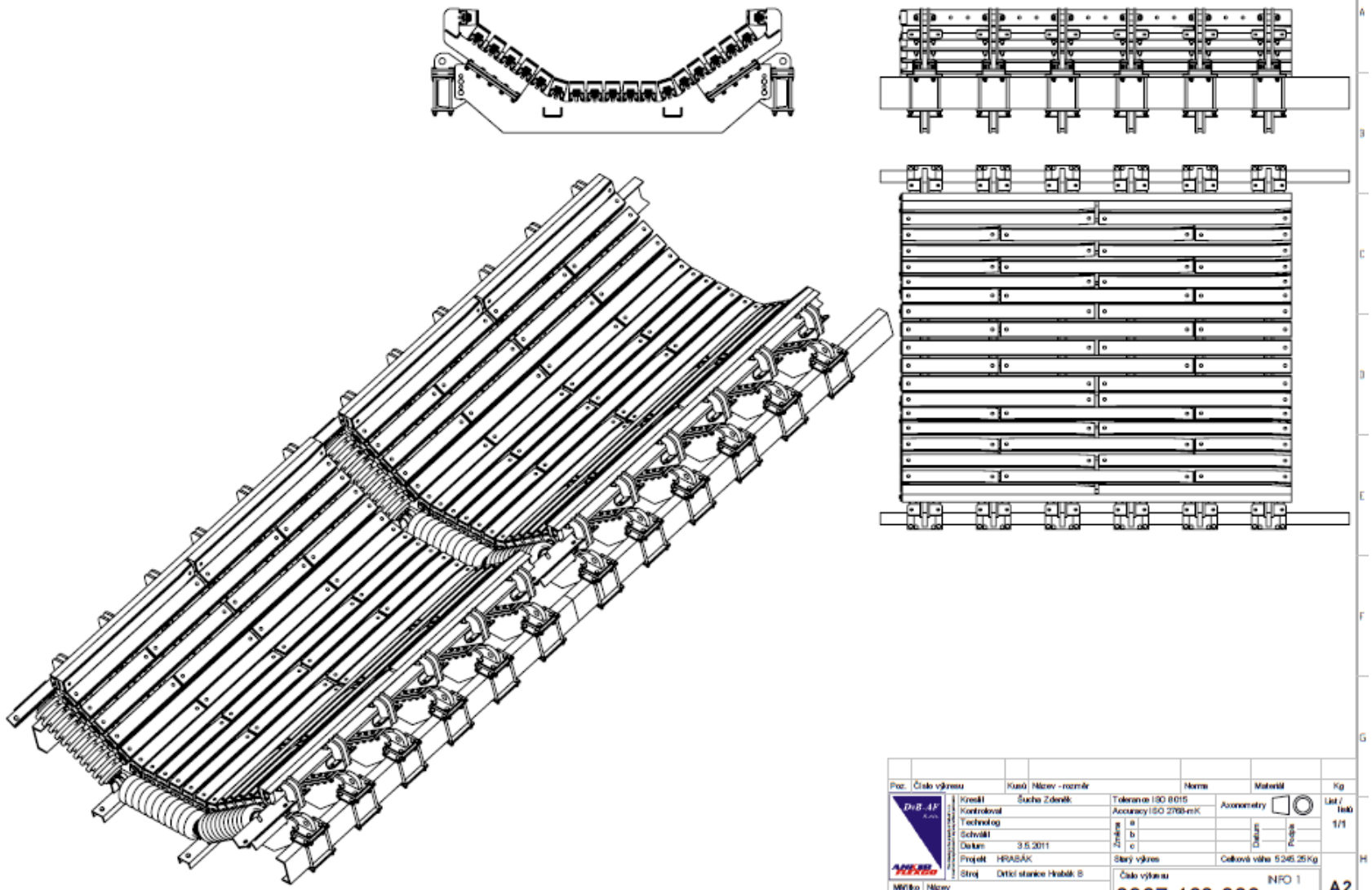

Poz.	Číslo výkresu	Kusů	Název - rozměr	Norma	Materiál	Kg

Kreslil	Šucha Zdeněk	Tolerance ISO 8015	Axonometry
Kontroloval		Accuracy ISO 2768-mK	
Technolog			
Schválil			
Datum	3.5.2011		
Projekt	HRABÁK	Starý výkres	Celková váha 5245.25 Kg
Stroj	Drtící stanice Hrabák 8		

List / listů: 1/1

Změna: a, b, c — Datum — Podpis

Měřítko: 1:15

Název: Dopadový uzel

Číslo výkresu: 0967-100-000

INFO 1

A2

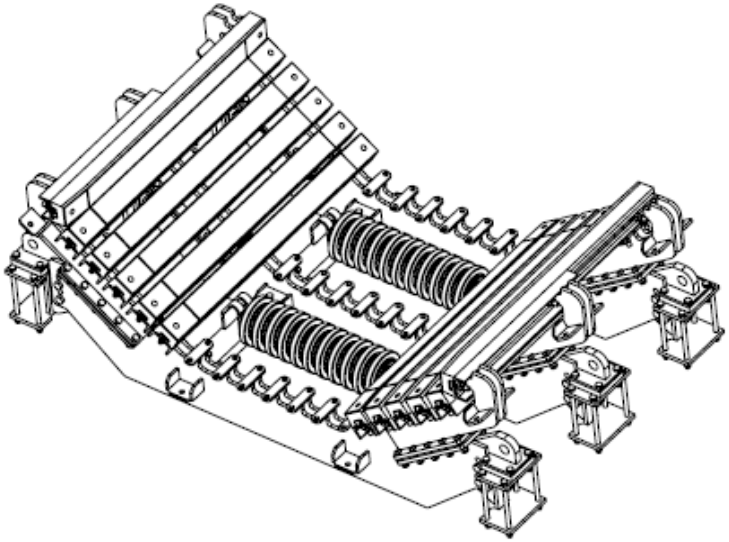

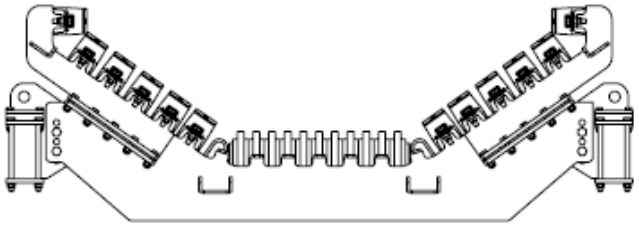

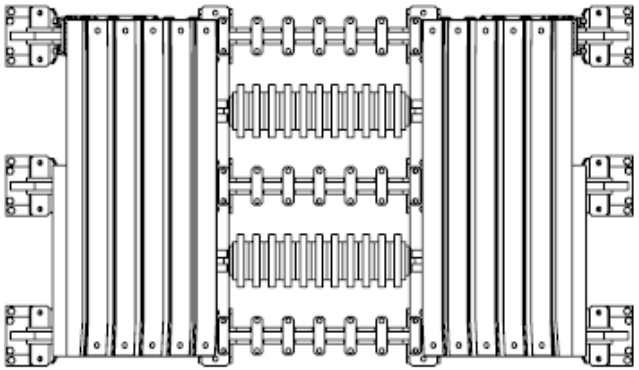

Poz.	Číslo výkresu	Kusů	Název - rozměr	Norma	Materiál	Kg

DrB-AF s.r.o.	Kreslil		Tolerance ISO 8015	Axonometry	List / listů
	Kontroloval		Accuracy ISO 2768-mK		1/1
	Technolog		Změna a	Datum	Podpis
	Schválil		b		
	Datum 3.5.2011		c		
	Projekt HRABÁK		Starý výkres	Celková váha 1053.25 Kg	
ANKER FLEXIBO	Stroj Drtící stanice Hrabák B		Číslo výkresu 0967-101-000 INFO 1		A3
Měřítko 1:15	Název Podpěrný uzel				